005 Operacija - galinio, išorinio, vidinio paviršių tekinimas

Programinės tekinimo staklės GOODWAY GLS-150 / 200

Perėjimo Nr.	Įrankio Nr.	Pjovimo įrankis	t, mm	s, mm / aps	n, aps / min	v, m / min	t_0, min	t_v, min
1	1	Surenkamas aptekinimo peilis ACLNL 2020K12-A su kietlydinio plokštele CNMG 120408-TM T9115	2,8	0,8	246	144	0,24	4,80
2	1	Surenkamas aptekinimo peilis ACLNL 2020K12-A su kietlydinio plokštele CNMG 120408-TM T9115	3,1	0,7	223	131	0,12	
3	3	Surenkamas tekinimo peilis A16Q SCLCL09-D180A su kietlydinio plokštele CCMT 09T308-PM T9115	2,8	0,5	476	163	0,61	
4	3	Surenkamas tekinimo peilis A16Q SCLCL09-D180A su kietlydinio plokštele CCMT 09T308-PM T9115	3,0	0,5	476	163	0,25	
5	2	Surenkamas aptekinimo peilis ACLNL 2020K12-A su kietlydinio plokštele CNMG 120408-TS T9115	0,4	0,25	409	232	0,40	
6	2	Surenkamas aptekinimo peilis ACLNL 2020K12-A su kietlydinio plokštele CNMG 120408-TS T9115	0,3	0,25	411	232	0,18	
7	4	Surenkamas tekinimo peilis A16Q SCLCL09-D180A su kietlydinio plokštele CCMT 09T308-PSF T9115	0,5	0,25	672	232	0,88	
8	4	Surenkamas tekinimo peilis A16Q SCLCL09-D180A su kietlydinio plokštele CCMT 09T308-PSF T9115	0,4	0,25	672	232	0,36	

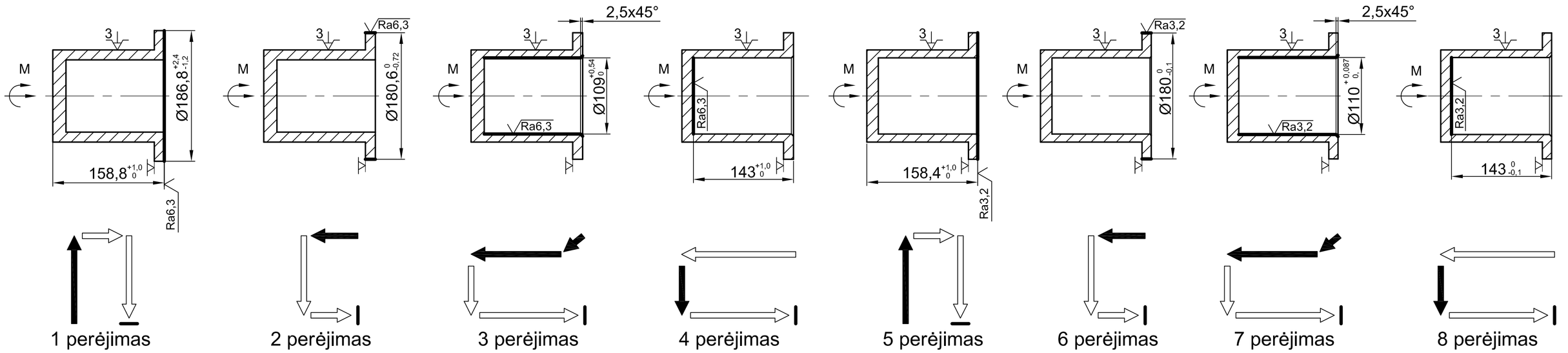

010 Operacija - galinio, išorinio paviršių tekinimas

Programinės tekinimo staklės GOODWAY GLS-150 / 200

Perėjimo Nr.	Įrankio Nr.	Pjovimo įrankis	t, mm	s, mm / aps	n, aps / min	v, m / min	t_0, min	t_v, min
1	1	Surenkamas aptekinimo peilis ACLNL 2020K12-A su kietlydinio plokštele CNMG 120408-TM T9115	3,0	0,8	280	116	0,32	3,50
2	1	Surenkamas aptekinimo peilis ACLNL 2020K12-A su kietlydinio plokštele CNMG 120408-TM T9115	3,0	0,7	334	132	0,63	
3	1	Surenkamas aptekinimo peilis ACLNL 2020K12-A su kietlydinio plokštele CNMG 120408-TM T9115	3,1	0,8	205	116	0,20	
4	2	Surenkamas aptekinimo peilis ACLNL 2020K12-A su kietlydinio plokštele CNMG 120408-TS T9115	0,4	0,25	591	232	0,46	
5	2	Surenkamas aptekinimo peilis ACLNL 2020K12-A su kietlydinio plokštele CNMG 120408-TS T9115	0,4	0,25	591	232	1,02	
6	2	Surenkamas aptekinimo peilis ACLNL 2020K12-A su kietlydinio plokštele CNMG 120408-TS T9115	0,3	0,25	411	232	0,32	

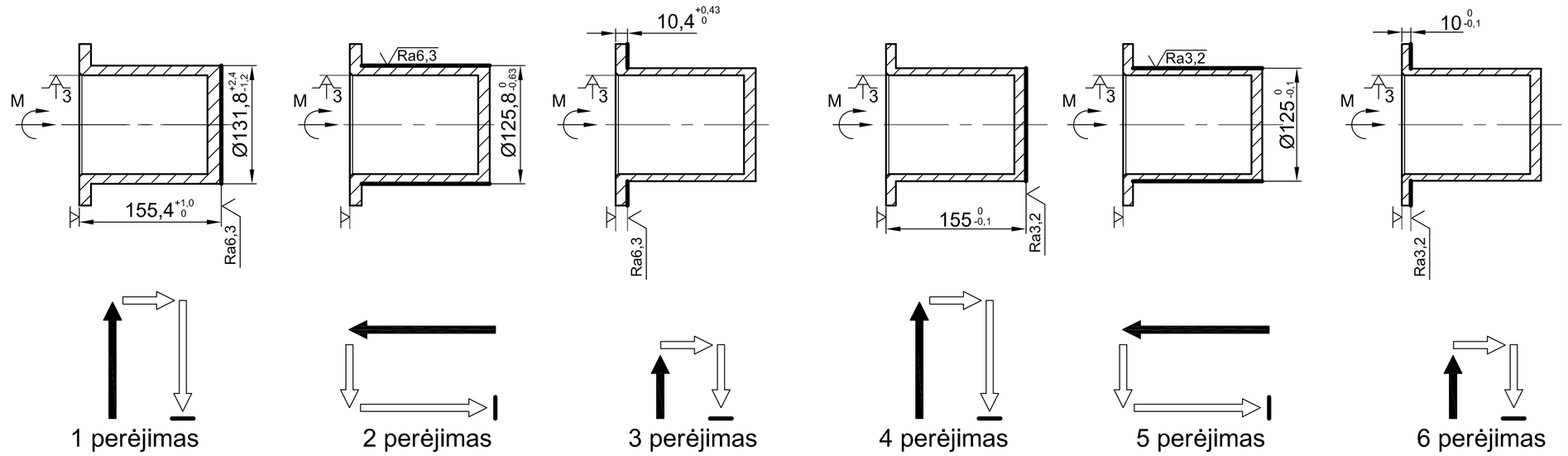

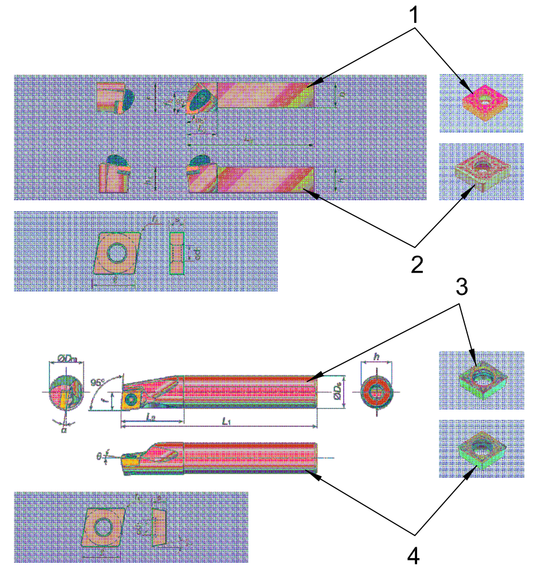

015 Operacija - gręžimas

Programinės gręžimo staklės TALIFT TPR-1100

Perėjimo Nr.	Įrankio Nr.	Pjovimo įrankis	t, mm	s, mm / aps	n, aps / min	v, m / min	t_0, min	t_v, min
1	5	Spiralinis grąžtas DSX200F03 Ø20	10,0	0,38	334	21	0,12	0,97
2	6	Spiralinis grąžtas TDX400W40-2 Ø40 su gretapjūvio plieno plokštėmis XPMT110412R-DW AH725	10,0	0,58	151	19	0,18	

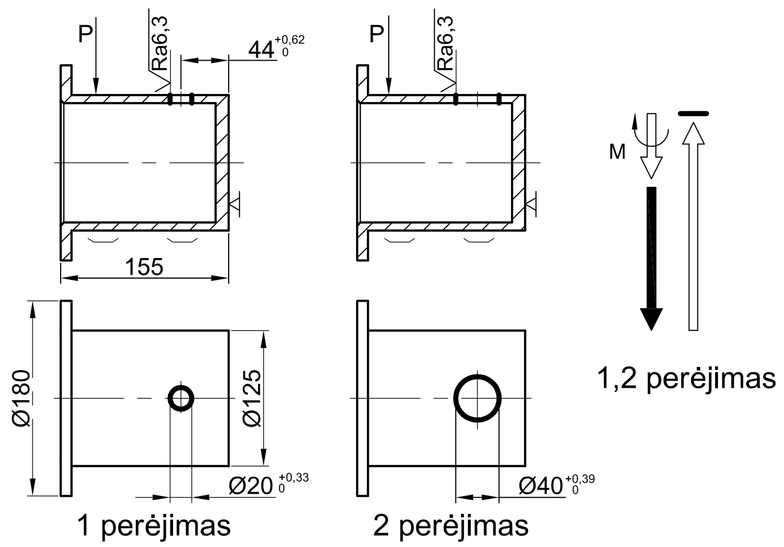

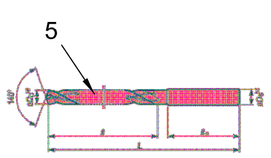

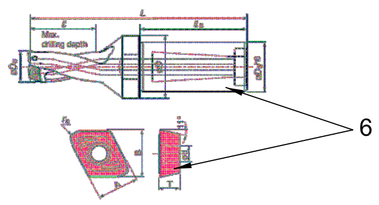

020 Operacija - gręžimas

Programinės gręžimo staklės TALIFT TPR-1100

Perėjimo Nr.	Įrankio Nr.	Pjovimo įrankis	t, mm	s, mm / aps	n, aps / min	v, m / min	t_0, min	t_v, min
1	7	Spiralinis grąžtas DSX120F03 Ø12	6,0	0,25	610	23	0,39	2,05

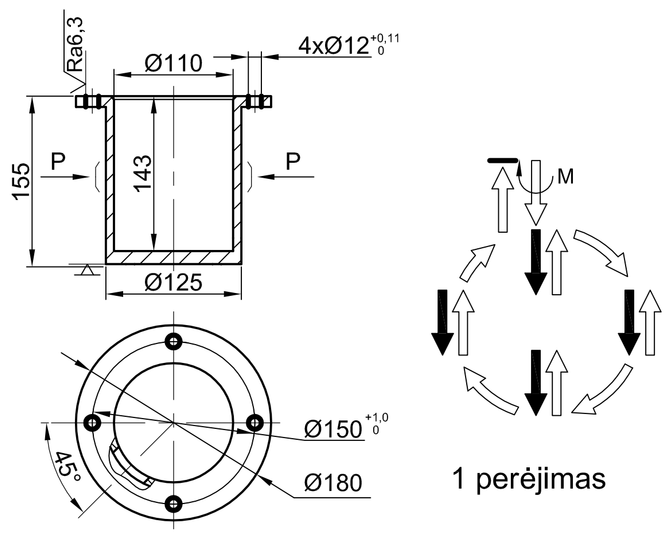

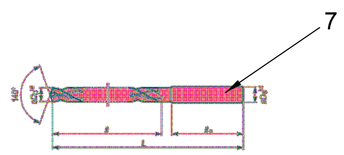

025 Operacija - gręžimas

Programinės gręžimo staklės TALIFT TPR-1100

Perėjimo Nr.	Įrankio Nr.	Pjovimo įrankis	t, mm	s, mm / aps	n, aps / min	v, m / min	t_0, min	t_v, min
1	8	Spiralinis grąžtas DSX080F03 Ø8	4,0	0,15	1553	39	0,29	1,94

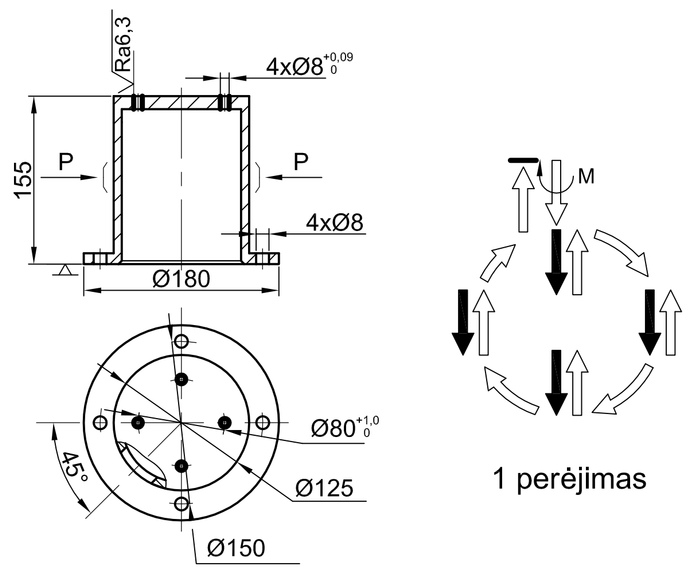

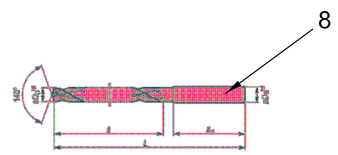

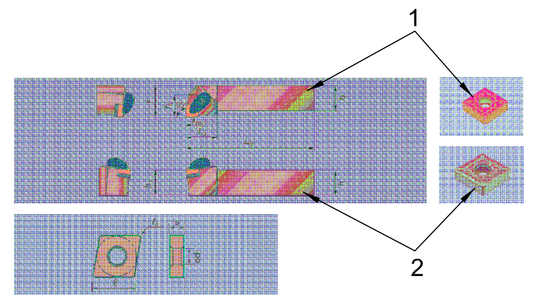

ŽYMĖJIMAS:

Darbinė eiga

Tuščia eiga

Sūklio paleidimas

Sūklio stabdymas

Bylos Nr.	Papildoma informacija	Medžiaga	Mastelis
	A1_TF_N		

Atsakinga žinyba	Konsultantas	Dokumento tipas	Dokumento statusas
	A. Kovierienė	Technologinis eskizas	Bakalauro darbas

Savininkas	Rengė	Antraštė	
ŠU TF	R. Bertašius	TECHNOLOGINIAI ESKIZAI	M.25.05.00.000 TE
	Recenzentas V. Skačkovas		

Laida	Data	Kalba	Lapas
NM-8	2013.06.01	LT	1